Denna ritning är DST Seibu Giken egendom och får inte utan vårt skriftliga medgivande kopieras, delges tredje part, eller användas för annat ändamål.

Nr	Ant	Ändring	Datum	Inf.	Godk.

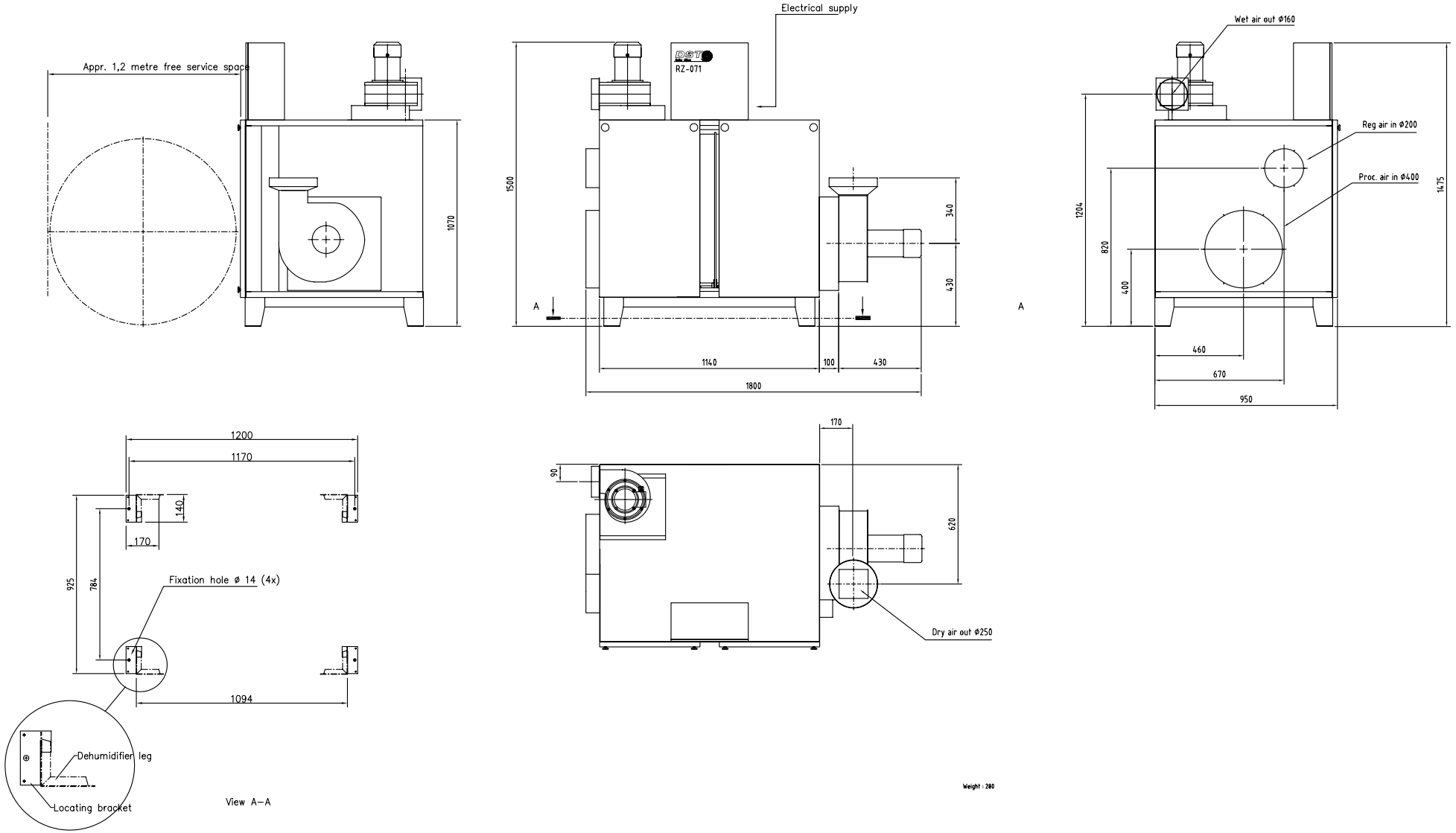

Det.nr	Ant.	Benämning	Material	Dimension/Vikt	Anmärkning
			ALZ		

DST Seibu Giken

RECUSORB RZ-071R
Installation drawing

Skala	Ritad	Datum
1:10	AL	2007-10-03

Filnamn 071 1 9684.00