Denna ritning är DST Seibu Giken egendom och får inte utan vårt skriftliga medgivande kopieras, delges tredje part eller användas för annat ändamål än avsedd.

Nr	Anf	Ändring	Datum	Inf.	Godk.
01		Mounted Feets	08-12-04	AL	

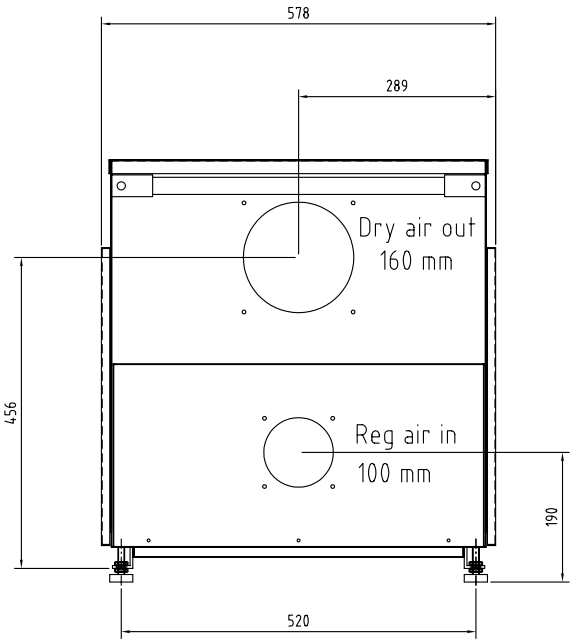

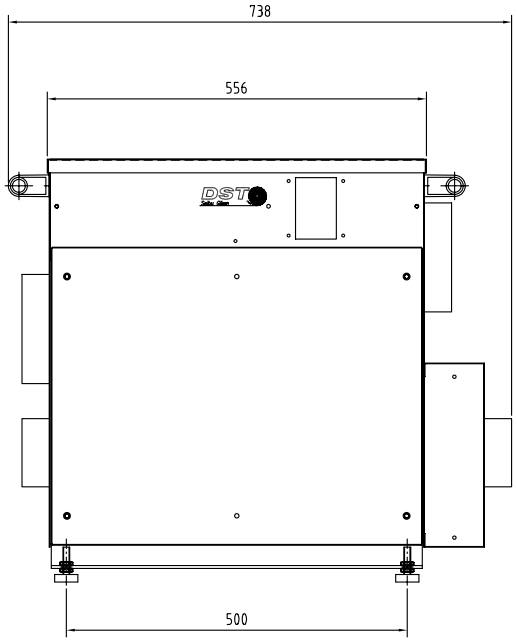

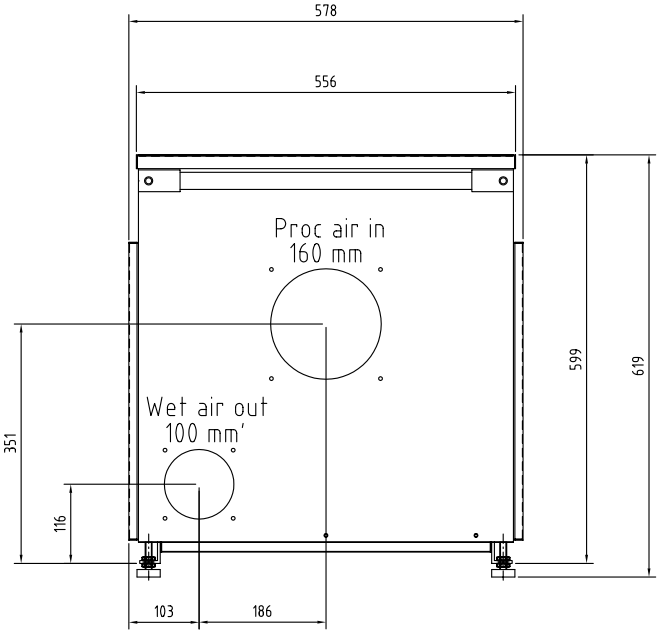

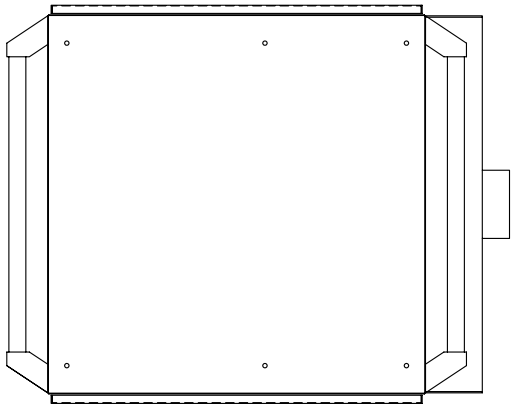

Det.nr	Anf.	Benämning	Material	Dimension/Vikt	Anmärkning
		DST Seibu Giken — DC-50 Dimensions			Skala: Ritad: UJ; Datum: 2005-11-30; Filnamn: 050 1 9121.01